Quadro de Cargas (QD1) - TÉRREO

Circuito	Descrição	Esquema	Método de inst.	Tensão (V)	Tomadas (W) 1630	Pot. total. (VA)	Pot. total. (W)	Fases	Pot. - A (W)	Pot. - B (W)	Pot. - C (W)	FCT	FCA	In' (A)	Ip (A)	Seção (mm²)	Ic (A)	Icc (kA)	Disj (A)	dV parc (%)	dV total (%)	Status
QD2		3F+N+T	B1	380/220 V		25733	23560	A+B+C	8520	6520	8520	1.00	1.00	42.0	42.0	16	68.0	3	50	3.49	4.23	OK
1	AR CONDICIONADO	F+N+T	B1	220 V	2	3622	3260	B		3260		1.00	0.65	25.3	16.5	4	32.0	3	20	1.19	1.93	OK
2	AR CONDICIONADO	F+N+T	B1	220 V	2	3622	3260	A	3260			1.00	0.65	25.3	16.5	4	32.0	3	20	1.86	2.60	OK
3	AR CONDICIONADO	F+N+T	B1	220 V	2	3622	3260	C			3260	1.00	0.65	25.3	16.5	4	32.0	3	20	1.23	1.97	OK
4	AR CONDICIONADO	F+N+T	B1	220 V	2	3622	3260	B		3260		1.00	0.65	25.3	16.5	4	32.0	3	20	1.92	2.66	OK
5	Reserva	F+N+T	B1	220 V		2000	2000	A	2000			1.00	1.00	9.1	9.1	2.5	24.0	3	10	0.00	0.00	OK
TOTAL					8	42222	38600	A+B+C	13780	13040	11780											

Quadro de Demanda (QD1) - TÉRREO

Tipo de carga	Potência instalada (kVA)	Fator de demanda (%)	Demanda (kVA)
Uso Específico	42.22	100.00	42.22
		TOTAL	42.22

Quadro de Cargas (QD2) - TÉRREO

Circuito	Descrição	Esquema	Método de inst.	Tensão (V)	Tomadas (W) 1630	Pot. total. (VA)	Pot. total. (W)	Fases	Pot. - A (W)	Pot. - B (W)	Pot. - C (W)	FCT	FCA	In' (A)	Ip (A)	Seção (mm²)	Ic (A)	Icc (kA)	Disj (A)	dV parc (%)	dV total (%)	Status
QD3		3F+N+T	B1	380/220 V		12867	11780	A+B+C	5260	3260	3260	1.00	0.65	39.3	25.6	10	50.0	3	32	0.78	5.01	OK
6	AR CONDICIONADO	F+N+T	B1	220 V	2	3622	3260	A	3260			1.00	0.65	25.3	16.5	4	32.0	3	20	0.71	4.94	OK
7	AR CONDICIONADO	F+N+T	B1	220 V	2	3622	3260	C			3260	1.00	0.65	25.3	16.5	4	32.0	3	20	1.32	5.55	OK
8	AR CONDICIONADO	F+N+T	B1	220 V	2	3622	3260	B		3260		1.00	0.65	25.3	16.5	4	32.0	3	20	1.93	6.16	OK
9	Reserva	F+N+T	B1	220 V		2000	2000	C	2000			1.00	1.00	9.1	9.1	2.5	24.0	3	10	0.00	0.00	OK
TOTAL					6	25733	23560	A+B+C	8520	6520	8520											

Quadro de Demanda (QD2) - TÉRREO

Tipo de carga	Potência instalada (kVA)	Fator de demanda (%)	Demanda (kVA)
Uso Específico	25.73	100.00	25.73
		TOTAL	25.73

Quadro de Cargas (QD3) - TÉRREO

Circuito	Descrição	Esquema	Método de inst.	Tensão (V)	Tomadas (W) 1630	Pot. total. (VA)	Pot. total. (W)	Fases	Pot. - A (W)	Pot. - B (W)	Pot. - C (W)	FCT	FCA	In' (A)	Ip (A)	Seção (mm²)	Ic (A)	Icc (kA)	Disj (A)	dV parc (%)	dV total (%)	Status
10	AR CONDICIONADO	F+N+T	B1	220 V	2	3622	3260	B		3260		1.00	0.70	23.5	16.5	4	32.0	3	20	0.59	5.60	OK
11	AR CONDICIONADO	F+N+T	B1	220 V	2	3622	3260	C			3260	1.00	0.70	23.5	16.5	4	32.0	3	20	1.20	6.20	OK
12	AR CONDICIONADO	F+N+T	B1	220 V	2	3622	3260	A	3260			1.00	0.70	23.5	16.5	4	32.0	3	20	1.80	6.81	OK
13	Reserva	F+N+T	B1	220 V		2000	2000	A	2000			1.00	1.00	9.1	9.1	2.5	24.0	3	10	0.00	0.00	OK
TOTAL					6	12867	11780	A+B+C	5260	3260	3260											

Quadro de Demanda (QD3) - TÉRREO

Tipo de carga	Potência instalada (kVA)	Fator de demanda (%)	Demanda (kVA)
Uso Específico	12.87	100.00	12.87
		TOTAL	12.87

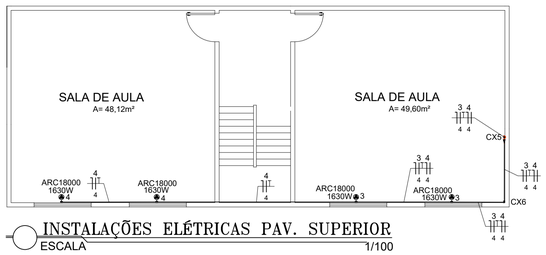

INSTALAÇÕES ELÉTRICAS PAV. SUPERIOR
ESCALA 1/100

Elétrica	
	Direta
	Alta

ARC18000 Pontos de força - Uso especifico - Condicionador de ar Split 18000BTU

- Caixa 2x4"
- Tomada alta a 2,20m do piso

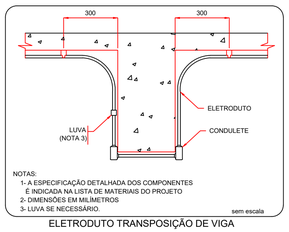

NOTAS:
1- A ESPECIFICAÇÃO DETALHADA DOS COMPONENTES É INDICADA NA LISTA DE MATERIAIS DO PROJETO
2- DIMENSÕES EM MILIMETROS
3- LUVA SE NECESSÁRIO.

sem escala

ELETRODUTO TRANSPOSIÇÃO DE VIGA

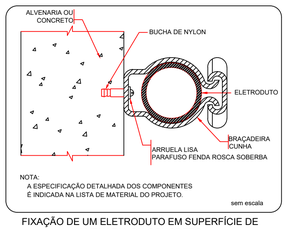

NOTA:
A ESPECIFICAÇÃO DETALHADA DOS COMPONENTES É INDICADA NA LISTA DE MATERIAL DO PROJETO.

sem escala

FIXAÇÃO DE UM ELETRODUTO EM SUPERFÍCIE DE ALVENARIA OU CONCRETO

QM1

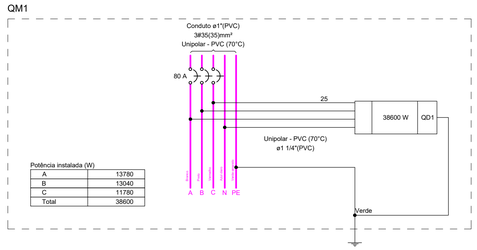

Potência instalada (W)	
A	13780
B	13040
C	11780
Total	38600

QD1

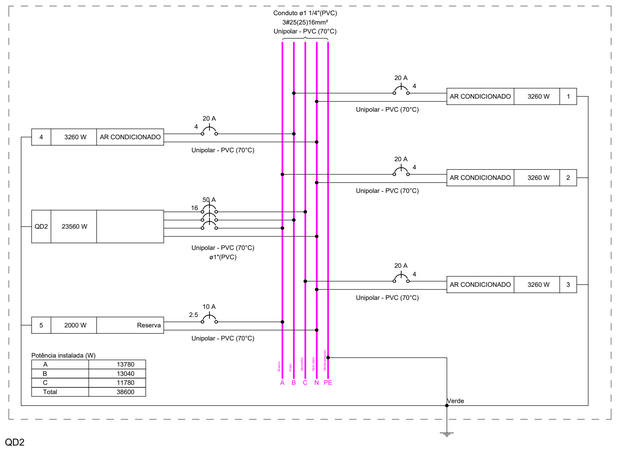

Potência instalada (W)	
A	13780
B	13040
C	11780
Total	38600

QD2

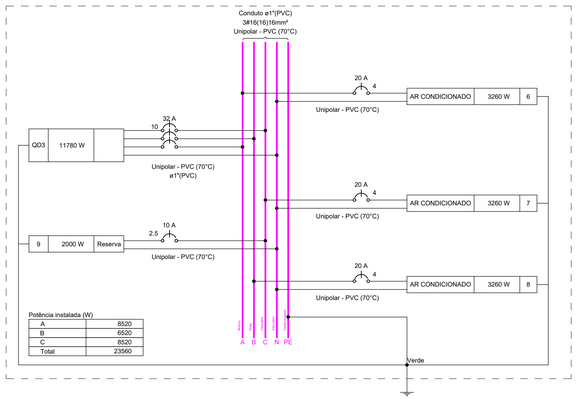

Potência instalada (W)	
A	8520
B	6520
C	8520
Total	23560

QD3

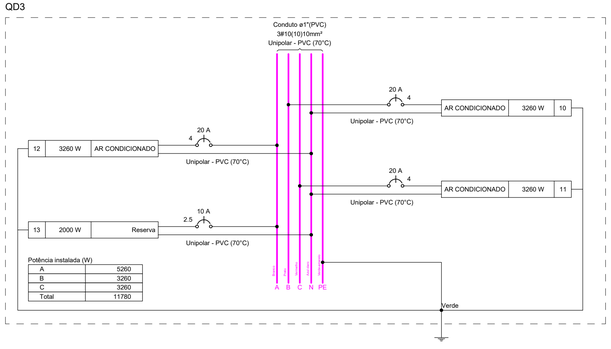

Potência instalada (W)	
A	5260
B	3260
C	3260
Total	11780

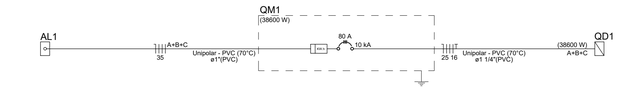

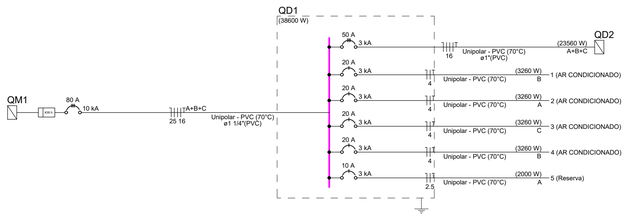

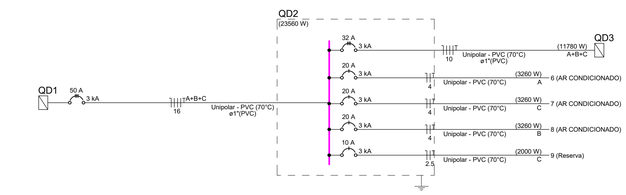

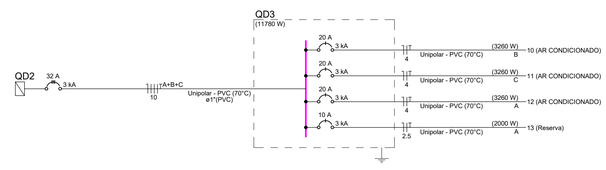

X A / Y kA	Disjuntor unipolar "X" A e corrente de curto-circuito "Y" KA
X A / Y kA	Disjuntor bipolar "X" A e corrente de curto-circuito "Y" KA
X A / Y kA	Disjuntor tripolar "X" A e corrente de curto-circuito "Y" KA
DR X A	Dispositivo diferêncial residual bipolar/tetrapolar, corrente nominal de "X" A, corrente nominal residual 30mA.
DPS X V - Y KA	Dispositivo de proteção contra surto, tensão de "X" V e corrente de curto-circuito Y KA
EM15	**Medidor**
x x x / a a a / #	Fiação do circuito "X", comando "a" e com diâmetro "#" mm²
	Neutro - Azul claro
	Fases (RST/ABC/UVW) - Branco, Preto e Vermelho
	Terra - Verde/Amarelo
	Retorno - Amarelo
	Campainha

1 - A EXECUÇÃO DEVE SEGUIR OS CRITÉRIOS DA NBR 5410.
2 - ELETRODUTOS E FIAÇÕES NÃO COTADOS SERÃO DE ø3/4" E #1,5mm² RESPECTIVAMENTE.
3 - PONTOS DE FORÇA E ILUMINAÇÃO NÃO COTADOS TERÃO POTÊNCIA DE 100W.
4 - TODAS AS CARCAÇAS DAS LUMINÁRIAS DEVERÃO SER ATERRADAS. QUANDO ESTAS NÃO FOREM INSTALADAS DEVERÁ SER DEIXADA UMA "ALÇA" DO CONDUTOR DE PROTEÇÃO PE (TERRA) NA CAIXA OU UM "RABICHO" QUANDO EXISTIR FORRO PARA POSSIBILITAR O FUTURO ATERRAMENTO.
5 - A FIAÇÃO ENTRE QUADROS OU ENTRE QUADROS E MEDIDORES DEVE SER EM COBRE COM ISOLAÇÃO EPR OU XLPE 1 KV.
6 - A FIAÇÃO DOS SISTEMAS QUE PASSAM PELA ÁREA EXTERNA DA EDIFICAÇÃO DEVEM SER COBRE COM ISOLAÇÃO EPR OU XLPE 1 KV E EM ELETRODUTOS PEAD.
7 - A FIAÇÃO DOS DEMAIS CIRCUITOS INTERNO A EDIFICAÇÃO PODEM SER CABOS EM COBRE E PODEM POSSUIR ISOLAÇÃO EM PVC 750 V.
8 - TODOS OS CIRCUITOS QUE PASSAM POR ÁREA MOLHADA DEVEM SER PROTEGIDOS COM DR, MESMO QUE NÃO INDICADO NOS DIAGRAMAS.
9 - CHUVEIRO DEVE SER BLINDADO, COMPÁTIVEL COM DR;

1. ESTE PROJETO É PROPRIEDADE DO PROJETISTA REGISTRADO NO SELO. CONFORME LEI N°: 5194/66 NÃO DEVE SER UTILIZADO PARA QUALQUER OUTRA FINALIDADE QUE NÃO SE RELACIONE COM A EXECUÇÃO DA PRESENTE EDIFICAÇÃO, SENDO TERMINANTEMENTE VEDADA SUA COLOCAÇÃO A DISPOSIÇÃO DE TERCEIROS.
2. O PROJETISTA NÃO SE RESPONSABILIZARÁ POR EVENTUAIS ALTERAÇÕES DESTE PROJETO DURANTE SUA EXECUÇÃO. QUALQUER MODIFICAÇÃO, O MESMO DEVE SER CONTACTADO.
3. ESTE PROJETO FOI BASEADO NO LAY-OUT E INFORMAÇÕES FORNECIDAS PELO ARQUITETO OU PROPRIETÁRIO.
4.QUALQUER MODIFICAÇÃO OU DÚVIDA DEVERÁ SER IMEDIATAMENTE COMUNICADA POR ESCRITO AO PROJETISTA.

DATA	PROJETO	DESENHO	ESCALA
ABRIL/2023	ALPHA PROJETOS	TICIANO VIDAL	INDICADA

OBJETO: INTALAÇÕES ELÉTRICAS CENTRO EDUCACIONAL

PROPRIETÁRIO: PREFEITURA MUNICIPAL DE MAURITI - CE

ENDEREÇO/OBRA: RUA JOSÉ LEITE DA COSTA - SEDE - MAURITI-CE

ASSUNTO: INSTALAÇÕES ELÉTRICAS

CONTEÚDO:
- INSTALAÇÕES ELÉTRICAS
- LEGENDAS E DETALHES
- QUADROS E DIAGRAMAS

PRANCHA: 02/03

PROJETO DESENVOLVIDO POR:

ALPHA PROJETOS DE ENGENHARIA
CNPJ:44.608.778/0001-53
RODOVIA CE-253, KM 18 CONJ. CAFÉ DA LINHA GALIFÃO 01, ZONA RURAL, ABAIARA-CE TELEFONE: (88) 98842-5488

PREFEITURA DE MAURITI
CUIDANDO DAS PESSOAS